NORMALSEKTIONER

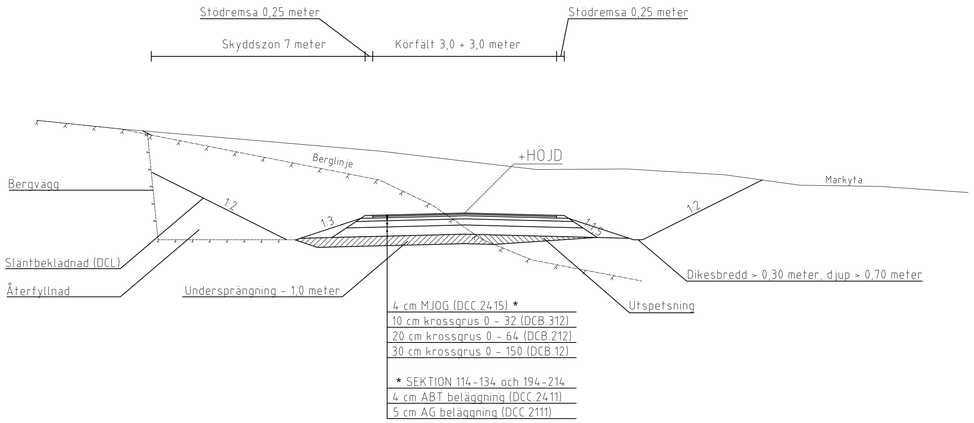

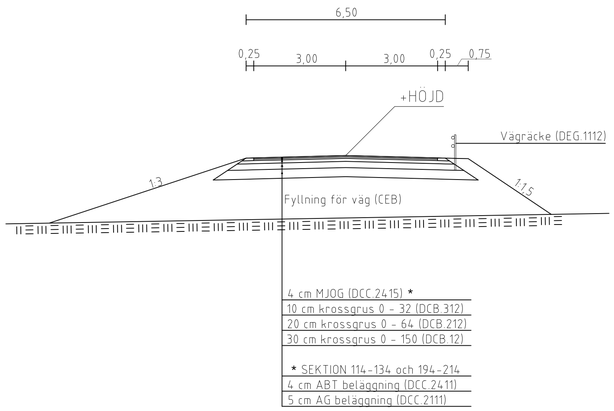

SKALA 1:100

0 1 2 5 10

METER

FÖRSLAG

BET	ÄNDRINGEN AVSER	DATUM	SIGN

VÄGPLAN

Bro Utbytes projektet 2017 - 2027

DEAB Konsult
Karrbölevägen 16
AX-22150 JOMALA
Tfn +358 405 265 467
www.deab.ax

UPPDRAG NR	RITAD/KONSTRUERAD AV	HANDLÄGGARE
11178	G. QVARNSTRÖM	D. ENGBLOM
DATUM	ANSVARIG	
2020.02.10	D. ENGBLOM	

Ålands landskapsregering
PB 1060, AX-22111 MARIEHAMN
Tel: 018-25000
www.regeringen.ax/infrastruktur-kommunikationer

Diarienummer \ Arbetsnummer	Granskat
ÅLR2020/204	
Datum	Godkänt
2020.02.10	
ÅLR Ritningsnummer	
3400T0901	
Ritningsstatus	
SYSTEMHANDLING	

ASKÖRSBRON

NORMALSEKTION

SKALA	NUMMER	BET
1:100	3400T0901	

FIL: C:\Users\Gunn\Desktop\ÅLR 2017-2017\JK Askörsbron\10 Systemhandling\JK Arbetsmaterial\17\DEAB\Utbyt_Normalsektionförslag.dwg PLOTTAD: 2020-2-11 13:19:51 AV ANVÄNDARE: Gunn