SEKTION 0/300

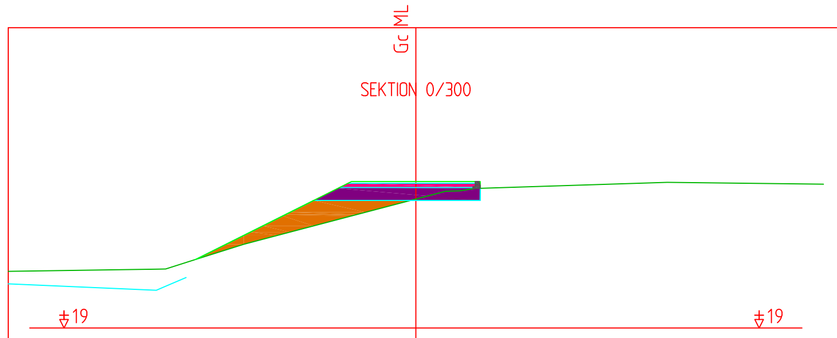

Jord 1	0,28 m2
Fyllning	1,44 m2
Bärlager 1	0,32 m2
Förstärkningslager 1	1,07 m2

SEKTION 0/320

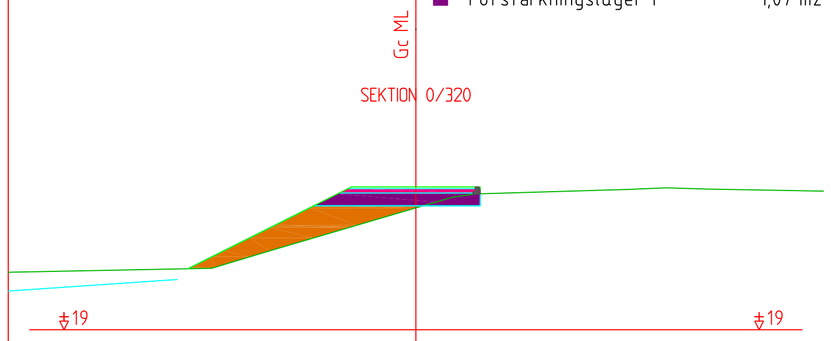

Jord 1	0,23 m2
Fyllning	2,23 m2
Bärlager 1	0,32 m2
Förstärkningslager 1	1,07 m2

SEKTION 0/340

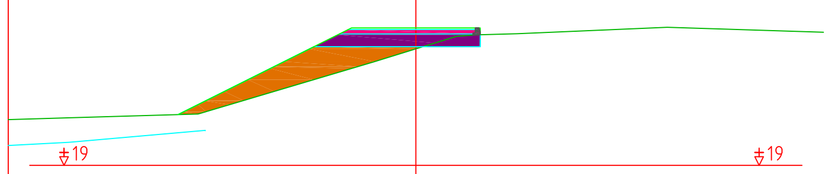

Jord 1	0,24 m2
Fyllning	2,36 m2
Bärlager 1	0,32 m2
Förstärkningslager 1	1,07 m2

SEKTION 0/360

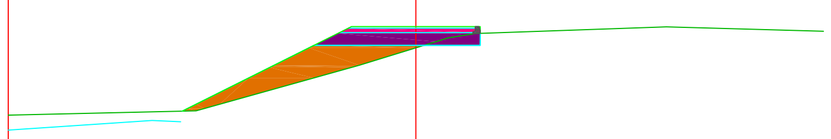

Jord 1	0,23 m2
Fyllning	2,27 m2
Bärlager 1	0,32 m2
Förstärkningslager 1	1,07 m2

SEKTION 0/380

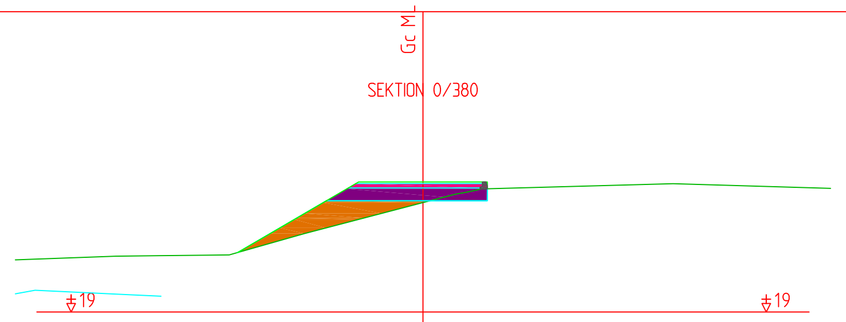

Jord 1	0,21 m2
Fyllning	1,41 m2
Bärlager 1	0,32 m2
Förstärkningslager 1	1,05 m2

SEKTION 0/400

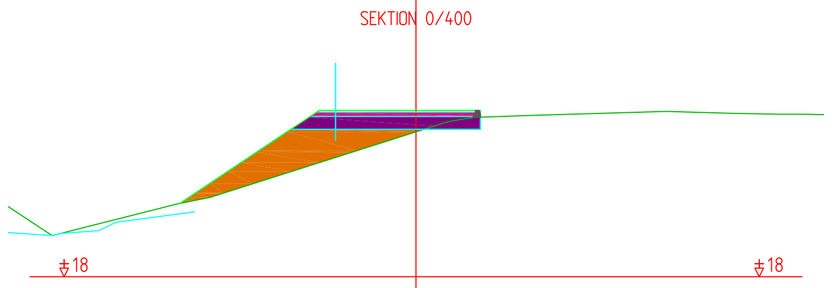

Jord 1	0,23 m2
Fyllning	2,88 m2
Bärlager 1	0,39 m2
Förstärkningslager 1	1,26 m2

SEKTION 0/420

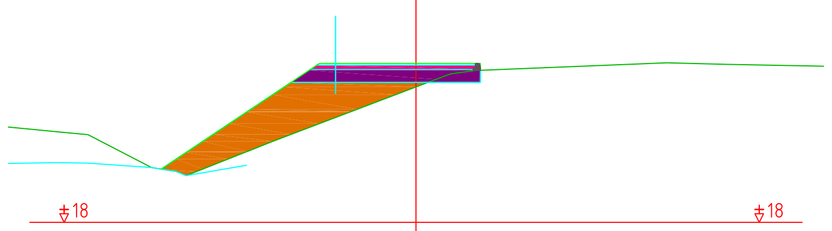

Jord 1	0,22 m2
Fyllning	4,22 m2
Bärlager 1	0,39 m2
Förstärkningslager 1	1,26 m2

SEKTION 0/440

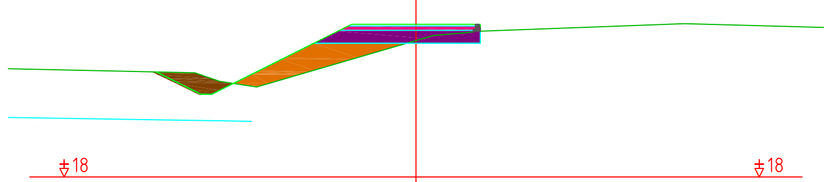

Jord 1	0,80 m2
Fyllning	1,44 m2
Bärlager 1	0,32 m2
Förstärkningslager 1	1,07 m2

SEKTION 0/460

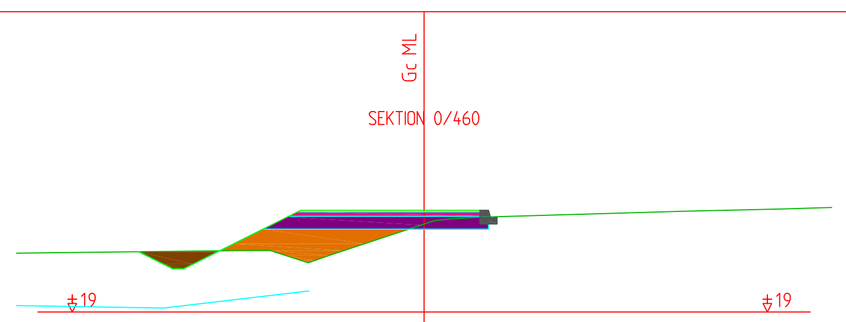

Jord 1	0,81 m2
Fyllning	1,81 m2
Bärlager 1	0,46 m2
Förstärkningslager 1	1,49 m2

SEKTION 0/480

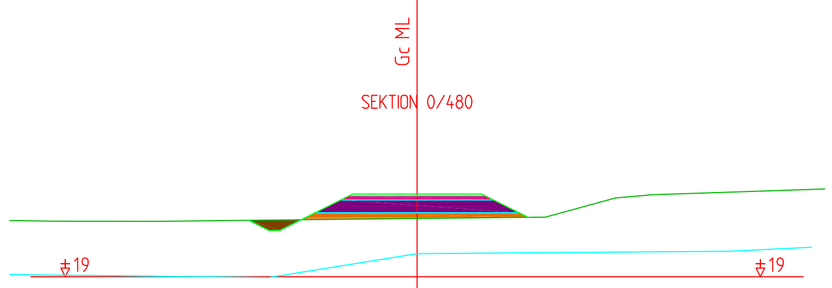

Jord 1	0,18 m2
Fyllning	0,66 m2
Bärlager 1	0,34 m2
Förstärkningslager 1	1,25 m2

SEKTION 0/500

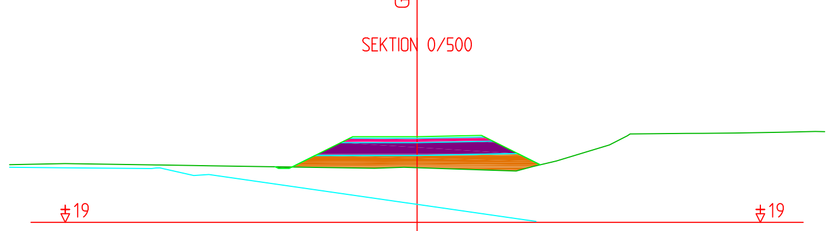

Jord 1	0,01 m2
Fyllning	1,67 m2
Bärlager 1	0,34 m2
Förstärkningslager 1	1,24 m2

SEKTION 0/520

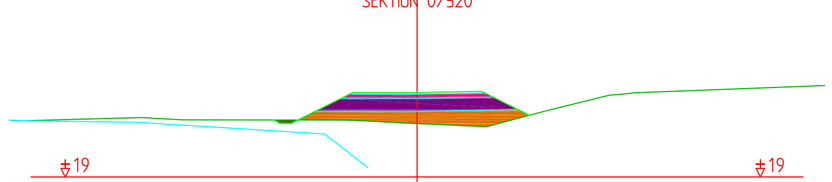

Jord 1	0,03 m2
Fyllning	1,37 m2
Bärlager 1	0,34 m2
Förstärkningslager 1	1,24 m2

SEKTION 0/540

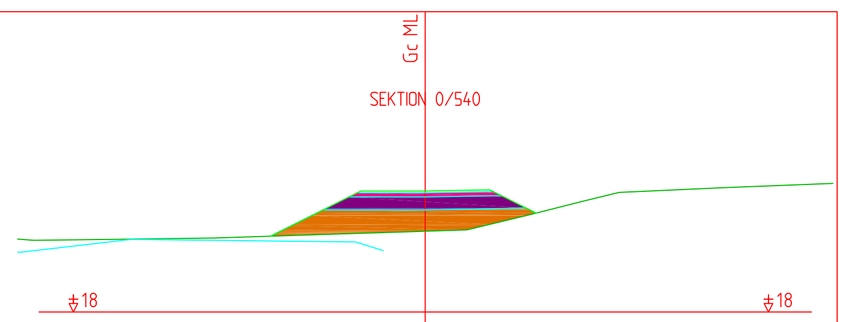

Fyllning	2,58 m2
Bärlager 1	0,34 m2
Förstärkningslager 1	1,24 m2

SEKTION 0/560

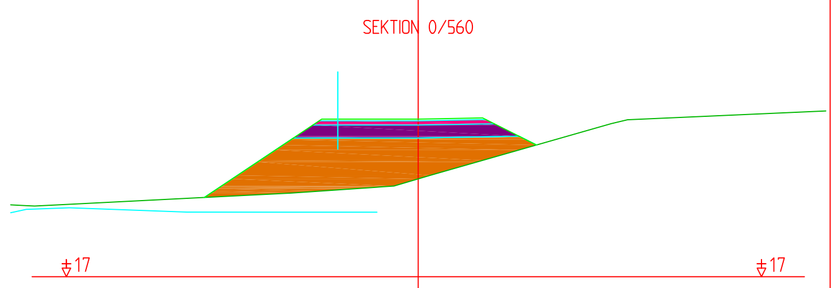

Fyllning	6,29 m2
Bärlager 1	0,41 m2
Förstärkningslager 1	1,42 m2

SEKTION 0/580

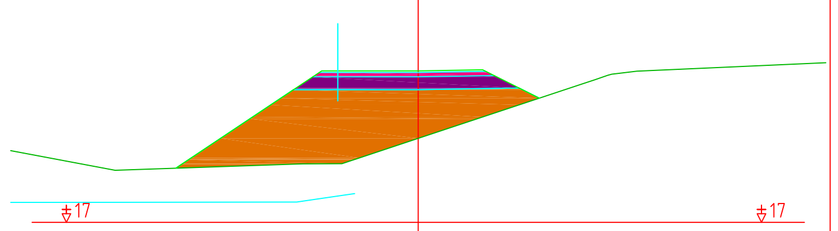

Fyllning	8,76 m2
Bärlager 1	0,41 m2
Förstärkningslager 1	1,42 m2

REV.	ANTAL	REVIDERINGEN AVSER	SIGNATUR	DATUM

ARBETE
Förslag till vägplan för byggande av separat gång– och cykelväg, parallellt med landsväg nr 4, Godby–Pålsböle södra

RITNINGSINNEHÅLL OCH SKALA
TVÄRPROFILER
SEKTIONER 300–580
1:100/1:100

Ålands landskapsregering
PB 1060, AX–22111 MARIEHAMN
Tel: 018–25000 Fax: 018–23790 www.regeringen.ax/trafik

RITAT: LEIF HÄGGLUND
GRANSKAT: BJÖRN EKBLOM
PLANERAT: LEIF HÄGGLUND
GODKÄNT: BJÖRN EKBLOM

DIARIENUMMER/ARBETSNUMMER: ÅLR2020/1344
DATUM: 17.09.2020
RITNINGSNUMMER: V4–30–8